E3JM Фотоэлектрический датчик в пластмассовом корпусе на несколько напряжений с таймером

Датчики

Красный свет Инфракрасный свет

Метод измерения	Внешний вид	Расстояние восприятия	Способ подключения	Режим работы	Конфигурация выхода	Функции	Модель		
							Размер резьбы кабелепровода: PF1/2	Размер резьбы кабелепровода: PG13.5	Размер резьбы кабелепровода: 1/2-14NPT UL- перечисленных. моделей
Сквозной луч (Излучатель + приемник)*		10 м	Клеемная колодна	Light-ON Dark-ON (выберете переключатель)	Реле	---	E3JM-10M4-NN	E3JM-10M4-G-NN	E3JM-10M4-NN-US
						Таймер	E3JM-10M4T-NN	E3JM-10M4T-G-NN	E3JM-10M4T-NN-US
					DC SSR	---	E3JM-10S4-NN	E3JM-10S4-G-NN	E3JM-10S4-NN-US
						Таймер	E3JM-10S4T-NN	E3JM-10S4T-G-NN	E3JM-10S4T-NN-US
Свето-отражающий с ункцией MSR	E39-R1 (предусмот)	4 м			Реле	---	E3JM-R4M4	E3JM-R4M4-G	E3JM-R4M4-US
						Таймер	E3JM-R4M4T	E3JM-R4M4T-G	E3JM-R4M4T-US
					DC SSR	---	E3JM-R4S4	E3JM-R4S4-G	E3JM-R4S4-US
						Таймер	E3JM-R4S4T	E3JM-R4S4T-G	E3JM-R4S4T-US
Диффузно-отражающий		700 мм			Реле	---	E3JM-DS70M4	E3JM-DS70M4-G	E3JM-DS70M4-US
						Таймер	E3JM-DS70M4T	E3JM-DS70M4T-G	E3JM-DS70M4T-US
					DC SSR	---	E3JM-DS70S4	E3JM-DS70S4-G	E3JM-DS70S4-US
						Таймер	E3JM-DS70S4T	E3JM-DS70S4T-G	E3JM-DS70S4T-US

* Датчики сквозного луча продаются в наборах, которые включают как излучательно так и приемник. Заказ только для излучателя или приемника не может быть принят.
Примечание:Затягивающие гайки, шайбы и резиновые втулки не предусмотренны режимами, перечисленными в списке UL.

Аксессуары (Заказывать отдельно)

Отражатели **(Отражатели требуются для каждого светоотражающего датчика.)**

Отражатель E39-R1 поставляется с датчиком. При необходимости заказывайте другие отражатели отдельно.

Наименование	Расстояние восприятия		Модель	Количество	Замечания
Отражатели	E3JM-R4@4(T)	4м	**E39-R1**	1	Поставляется с моделями E3JM-R4@4(T), E3JM-R4@4(T)-G и E3JM-R4@4(T)-US

Технические характеристики

Метод измерения		Модель со сквозным лучем	Светоотражающая модель (с функцией MSR)	Диффузно-отражающая модель
Модель		E3JM-10@4(T)-NN E3JM-10@4(T)-G-NN E3JM-10@4(T)-NN-US	E3JM-R4@4(T) E3JM-R4@4(T)-G E3JM-R4@4(T)-US	E3JM-DS70@4(T) E3JM-DS70@4(T)-G E3JM-DS70@4(T)-US
Рабочий угол		Излучатель и приемник от 3° до 20°	от 1° до 5°	---
Источник света (длина волны)		Инфракрасный светодиод (950 нм)	Красный светодиод (660 нм)	Инфракрасный светодиод (950 нм)
Напряжение питания		от 12 до 240 В= 10%, пульсация (размах): 10% макс. от 24 до 240 В~ 10%, 50/60 Гц		
Потребляемая мощность	Постоянный ток (DC)	3 Вт макс. (Излучатель 1 Вт макс. Приемник 2 Вт макс.)	Макс. 2 Вт	
	Переменный ток (AC)	3 Вт макс. (Излучатель 1 Вт макс. Приемник 2 Вт макс.)	Макс. 2 Вт	
Управляющий выход		Реле выхода (E3JM-@@M4 (T)(-@) model): SPDT, 250 В~, 3A (cos φ=1) макс., 5 В=, 10 мА мин. DC SSR выход (E3JM-@@S4 (T)(-@) model): 48 В=, 100 мА макс. (Остаточное напряжение: 2 В макс.) Light-ON/Dark-ON по выбору		
Время отклика	Реле выхода	(E3JM-@@M4 (T)(-@) модели) Работа или сброс: 30 мс макс.		
	DC SSR выход	(E3JM-@@S4 (T)(-@) модели) Работа или сброс: 5 мс макс.		
Функция таймера *		Задержка включения/задержка выключения/задержки одиночного выстрела Время задержки: от 0.1 до 5 с (настраивается), только для E3JM-@@@4T(-@)		
Внешнее освещение (Сторона приемника)		Лампа накаливания: 3,000 лк макс.		
Температура окруж. среды		Эксплуатация: от −25°C до 55°C, хранение:от −30°C до 70°C (без обледенения и конденсации)		
Влажность окруж. среды		Эксплуатация: от 45% до 85%, хранение: от 35% до 95% (без конденсации)		
Диэлектрическая прочность изоляции		2,000 В~,50/60 Гц в течение 1 мин.		
Степень защиты		IEC 60529: IP66		
Способ подключения		Клеммная колодка		
Вес (в упаковке)		Прибл. 270 г	Прибл. 160 г	
Материалы	Корпус	ABS (Акрилонитрил-бутадиен-стирол)		
	Линза	Метакриловая смола		
	Покрытие	Поликарбонат		
	Монтажный Кронштейн	Железо		
Аксессуары		Монтажный кронштейн (с винтом), гайки, защитная крышка клемм, один комплект гаек для поключения кабелей (кроме моделей для США), инструкция по эксплуатации, отражатель (E39-R1: только для светоотражающих датчиков		

* Таймер нельзя отключать для моделей с функциями таймера(E3JM-@@@4T(-@)).

Схема подключения:

Модели релейных выходов

Model	Timing chart	Output circuit
E3JM-10M4(T)(-G)-NN(-US) E3JM-R4M4(T)(-G)(-US) E3JM-DS70M4(T)(-G)(-US)	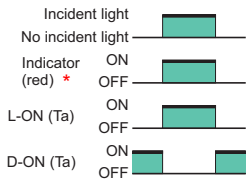 Refer to page 6 for information on Sensors with timers (T).	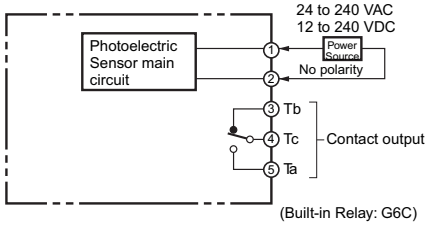

Модели вывода DC SSR

Model	Timing chart	Output circuit
E3JM-10S4(T)(-G)-NN(-US) E3JM-R4S4(T)(-G)(-US) E3JM-DS70S4(T)(-G)(-US)	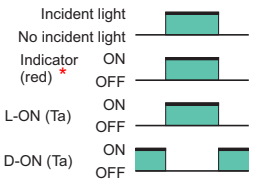 Refer to page 6 for information on Sensors with timers (T).	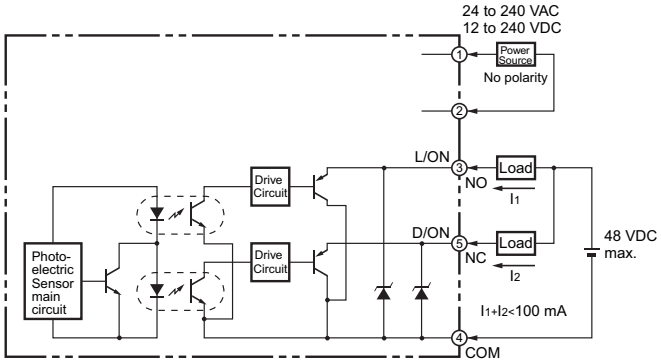

Примечание: Подключите клемму 1 к любой полярности, а клемму 2 к источнику питания, поскольку полярность на стороне излучателя отсутствует.
* Это световой индикатор на датчиках без таймера и индикатор работы на датчиках с таймером.