Датчики

Способ подключения	Тип выхода		Экранированный	Неэкранированный
Кабель 1,5 м	NPN	Нормально открытый	**LJM30-10N1**	**LJM30M-18N1**
		Нормально закрытый	**LJM30-10N2**	**LJM30M-18N2**
		Нормально открытый + нормально закрытый	**LJM30-10N4**	**LJM30M18N4**
	PNP	Нормально открытый	**LJM30-10P1**	**LJM30M-18P1**
		Нормально закрытый	**LJM30-10P2**	**LJM30M-18P2**
		Нормально открытый + нормально закрытый	**LJM30-10P4**	**LJM30M-18P4**
	Нормально открытый		**LJM30-10D1**	**LJM30M-18D1**
	Нормально закрытый		**LJM30-10D2**	**LJM30M-18D2**
	Нормально открытый		**LJM30-10A1**	**LJM30M-18A1**
	Нормально закрытый		**LJM30-10A2**	**LJM30M-18A2**

Технические характеристики

Параметры	LJM30-10@@	LJM30M-18@@
Расстояние обнаружения	10 мм	18 мм
Рабочее напряжение	3-х проводной DC 6-36 V	
	2-х проводной DC 6-36 V	
	2-х проводной DC 6-36 V	
Диапазон рабочих температур	-25 - 60°C	
Влажность	35…85%	
Способ подключения	Кабель 1,5 м	
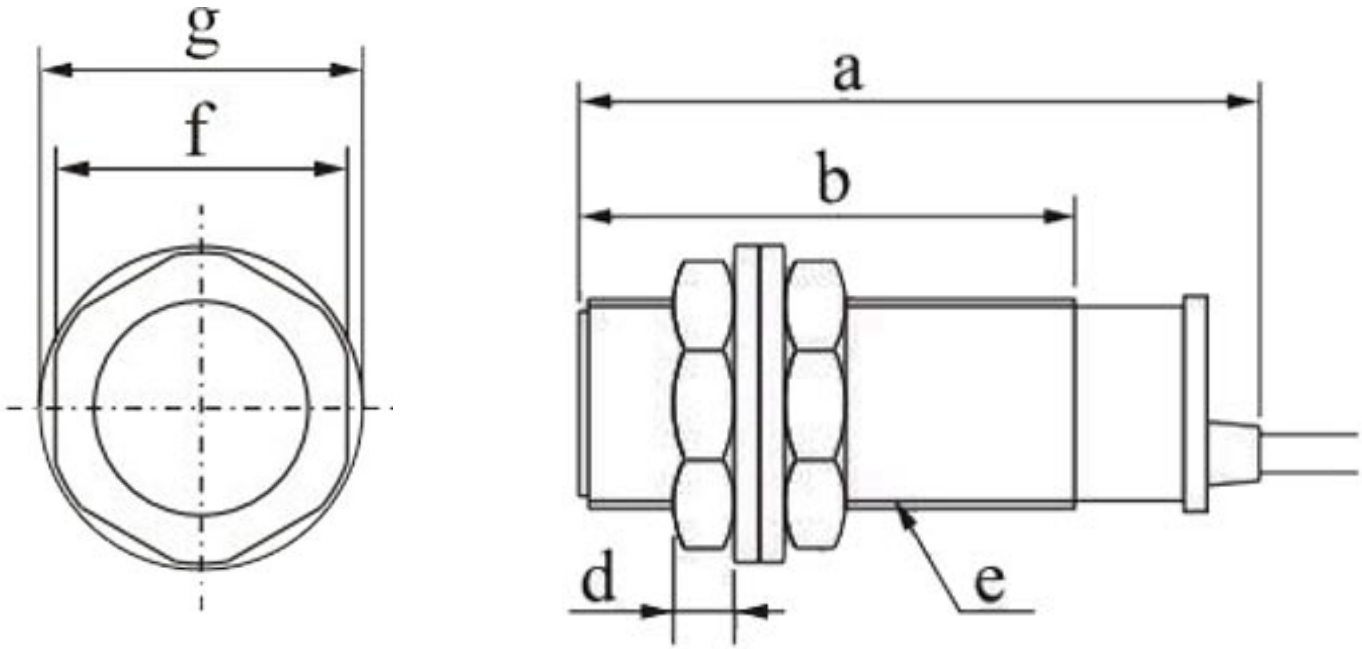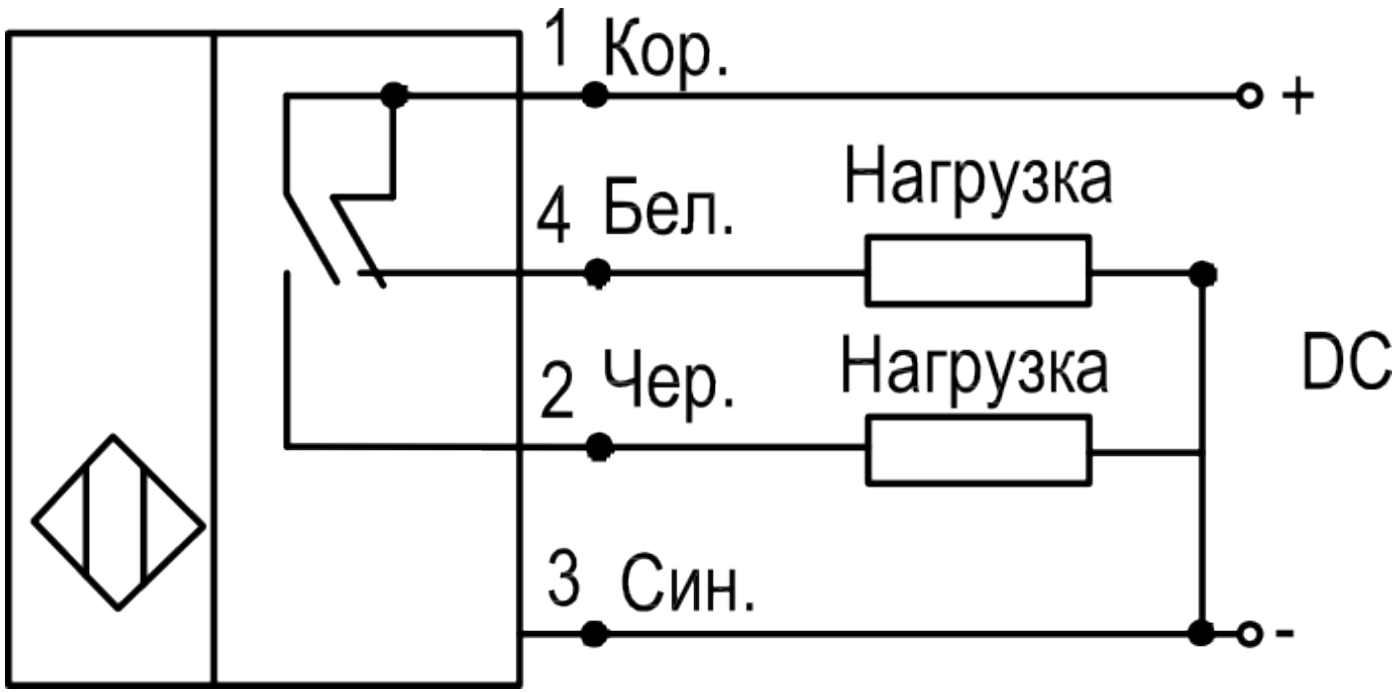
Схема подключения: