LJM12 Короткий бесконтактный индуктивный датчик приближения

Датчики

Способ подключения	Тип выхода		Экранированный	Неэкранированный
Кабель 1,5 м	NPN	Нормально открытый	**LJM12-2N1**	**LJM12M-5N1**
		Нормально закрытый	**LJM12-2N2**	**LJM12M-5N2**
		Нормально открытый + нормально закрытый	**LJM12-2N4**	**LJM12M-5N4**
	PNP	Нормально открытый	**LJM12-2P1**	**LJM12M-5P1**
		Нормально закрытый	**LJM12-2P2**	**LJM12M-5P2**
		Нормально открытый + нормально закрытый	**LJM12-2P4**	**LJM12M-5P4**
	Нормально открытый		**LJM12-2D1**	**LJM12M-5D1**
	Нормально закрытый		**LJM12-2D2**	**LJM12M-5D2**
	Нормально открытый		**LJM12-2A1**	**LJM12M-5A1**
	Нормально закрытый		**LJM12-2A2**	**LJM12M-5A2**

Технические характеристики

Параметры	LJM12-2@@	LJM12M-5@@
Расстояние обнаружения	2 мм	5 мм
Рабочее напряжение	3-х проводной DC 6-36 V	
	2-х проводной DC 6-36 V	
	2-х проводной DC 6-36 V	
Диапазон рабочих температур	-25 - 60°C	
Влажность	35…85%	
Способ подключения	Кабель 1,5 м	
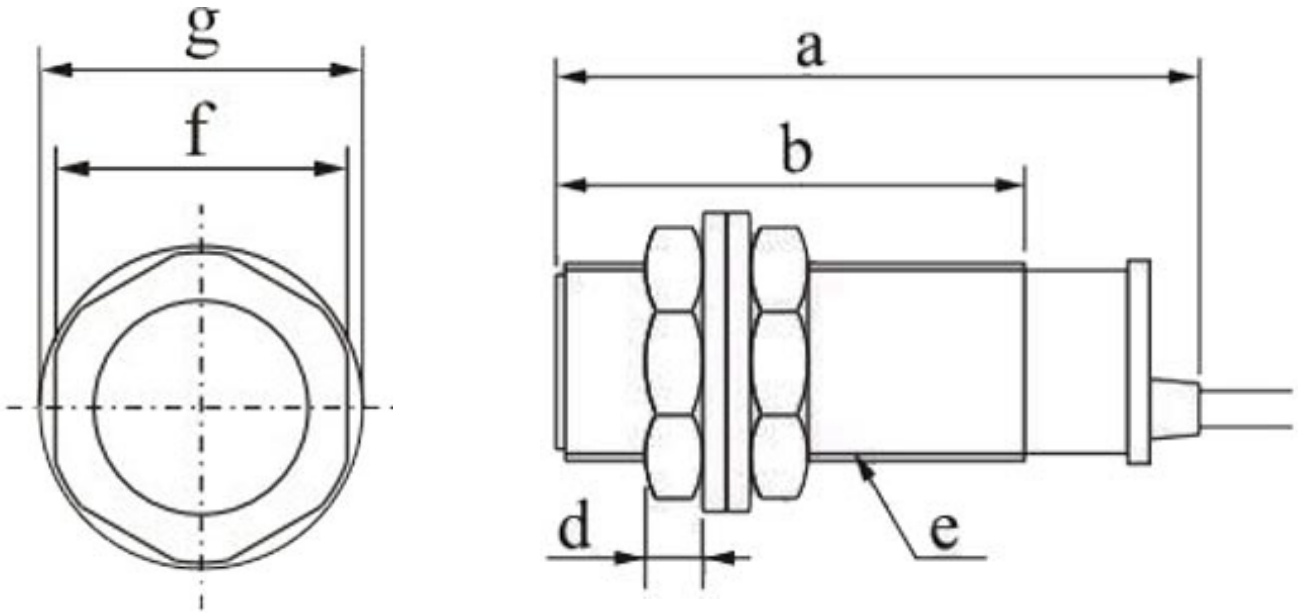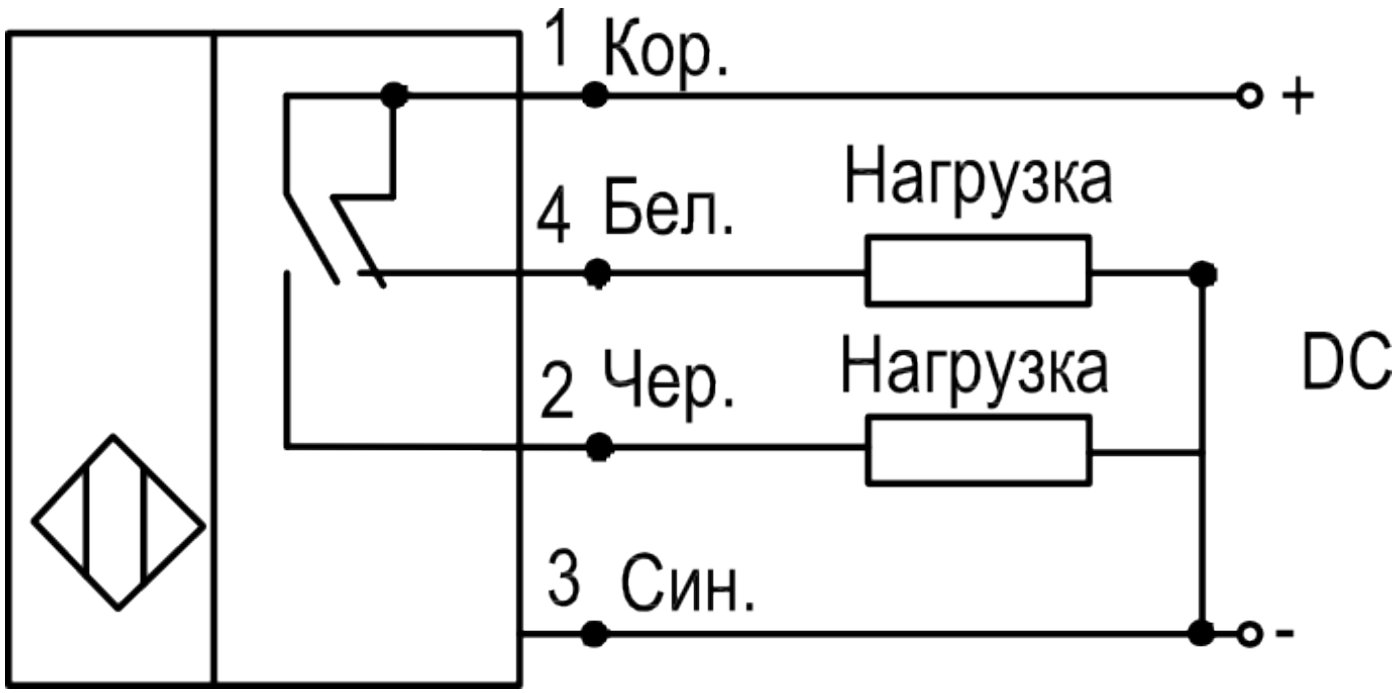
Схема подключения: