E3C-LDA Высокоточный лазерный датчик с отдельным уселитилем

Усилители с кабелем

Метод обнаружения		Внешний вид	Функции	Модель	
				NPN выход	PNP выход
Продвинутые	Модели с двумя выходами		Площадь выхода,самодиагностика, дифференциальная работа	E3C-LDA11	E3C-LDA41
	Модели с внешним вводом		Дистанционная настройка,счетчик, дифференциальный режим	E3C-LDA21	E3C-LDA51
	Функция АТС		АТС (Активный пороговый контроль)	E3C-LDA11AT	E3C-LDA41AT
	Аналоговый выход		Аналоговый выход	E3C-LDA11AN	E3C-LDA41AN

Уселители с разъемами

Метод обнаружения		Внешний вид	Функции	Модель	
				NPN выход	PNP выход
Продвинутые модели	Модели с двумя выходами		Площадь выхода,самодиагностика, дифференциальная работа	E3C-LDA6	E3C-LDA8
	Модели с внешним вводом		Дистанционная настройка,счетчик, дифференциальный режим	E3C-LDA7	E3C-LDA9
	Функция АТС		АТС (Активный пороговый контроль)	E3C-LDA6AT	E3C-LDA8AT

Технические характеристики

Тип		Модели с внешним вводом		Модели с двумя выходами		Модели АТС-выхода		Модели с аналоговым выходом
Модель	NPN output	E3C-LDA21	E3C-LDA7	E3C-LDA11	E3C-LDA6	E3C-LDA11AT	E3C-LDA6AT	E3C-LDA11AN
	PNP output	E3C-LDA51	E3C-LDA9	E3C-LDA41	E3C-LDA8	E3C-LDA41AT	E3C-LDA8AT	E3C-LDA41AN
Напряжение питания		12 - 24 В пост. Тока 10%, пульсация (размах) 10% макс.						
Потребляемая мощность		Макс. 1,080 мВт (потребление тока: 45 мА макс. при напряжении питания 24 В пост. тока)						
Управ-ляющий выход	Выход ВКЛ/ВЫКЛ	Напряжение питания: 26.4 В= макс.; NPN/PNP (зависит от модели) открытый коллектор Ток нагрузки: 50 мА макс.; остаточное напряжение: 1 В макс.						
	Аналоговый выход	---						Управляющий выход Выходное напряжение: от 1 до 5 В= (подключенная нагрузка 10 кВ мин.) Характеристики температуры 0.3% F.S./°C Время отклика/точность повторения Сверхскоростной режим: 100 µs/ 4.0% F.S. Скоростной режим: 250 µs/4.0% F.S. Стандартный режим: 1 ms/2.0% F.S. Режим высокого разрешения : 4 ms / 20% F.S.
Температура окруж. среды		Эксплуатация: Группы от 1 до 2 уилителей: от −25°C до 55°C Группы от 3 до 10 усилителей: от −25°C до 50°C Группы от 11 до 16 усилителей: от −25°C до 45°C Хранение: от −30°C до 70°C (без обледенения)						
Влажность окруж. среды		Эксплуатация и хранение: от 35% до 85% (без конденсации)						
Диэлектрическая прочность изоляции		1,000 В~, 50/60 Гц, в течение 1 мин.						
Степень защиты		IP50 (IEC 60529)						
Способ подключения		Подключенный кабель или проводной соединитель						
Вес (в упаковке)		С подключенным кабелем: Прибл. 100 г С разъемом: Прибл. 55 г						
Мате-риалы	Корпус	Поликарбонат терефталат (PBT)						
	Покрытие	Поликарбонат						

Примечание: Связь отключается, если выбран сверхскоростной режим, и функция предотвращения взаимных помех и функция связи для мобильной консоли не будут работать.

Схема подключения:

E3C-LD11

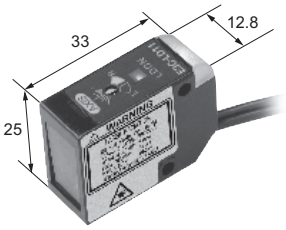

E3C-LR11

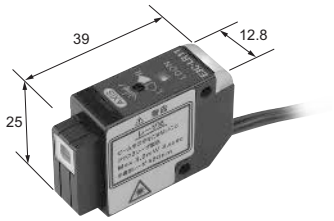

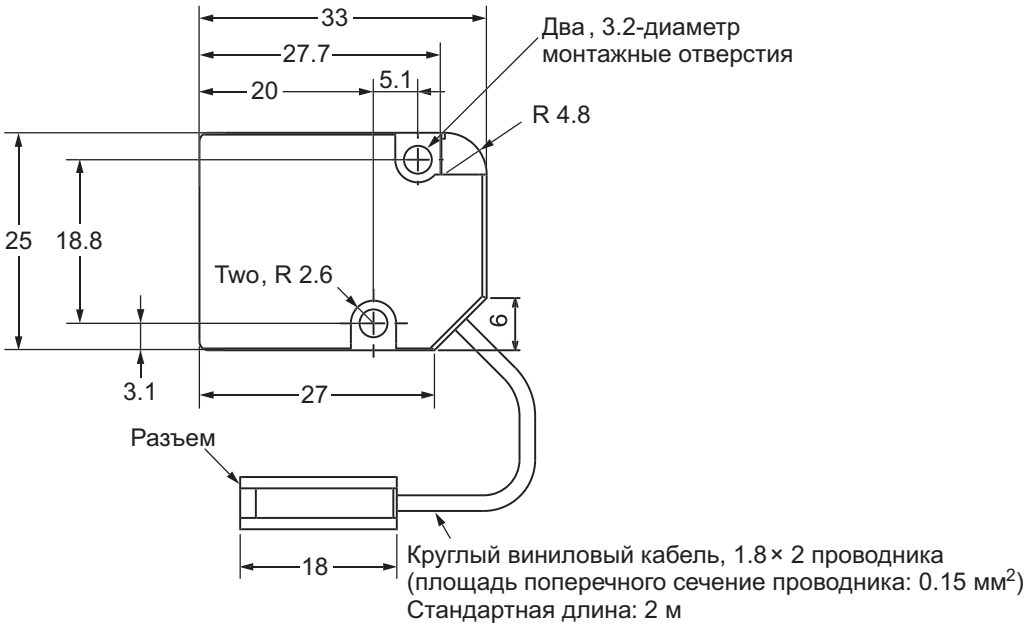

Рефлектор

E39-R12/-R14

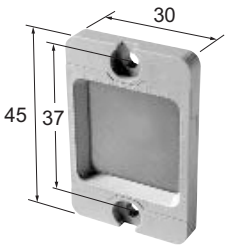

E39-R13

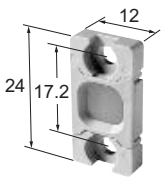

Блок усилителя
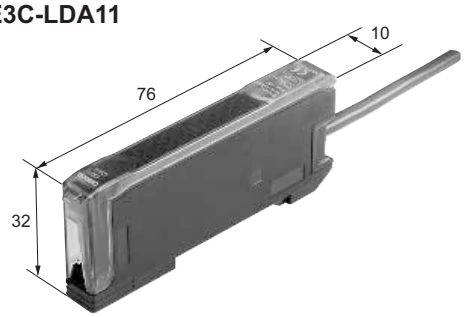
E3C-LDA11