LJA24 Цилиндрический индуктивный бесконтактный датчик приближения

Датчики

Способ подключения	Тип выхода		Экранированный	Неэкранированный
Кабель 1,5 м	NPN	Нормально открытый	**LJA24-8N1**	**LJA24M-10N1**
		Нормально закрытый	**LJA24-8N2**	**LJA24M-10N2**
		Нормально открытый + нормально закрытый	**LJA24-8N4**	**LJA24M10N4**
	PNP	Нормально открытый	**LJA24-8P1**	**LJA24M-10P1**
		Нормально закрытый	**LJA24-8P2**	**LJA24M-10P2**
		Нормально открытый + нормально закрытый	**LJA24-8P4**	**LJA24M-10P4**
	Нормально открытый		**LJA24-8D1**	**LJA24M-10D1**
	Нормально закрытый		**LJA24-8D2**	**LJA24M-10D2**
	Нормально открытый		**LJA24-8A1**	**LJA24M-10A1**
	Нормально закрытый		**LJA24-8A2**	**LJA24M-10A2**

Технические характеристики

Параметры	LJA24-8@@	LJA24M-10@@
Расстояние обнаружения	8 мм	10 мм
Рабочее напряжение	3-х проводной DC 6-36 V	
	2-х проводной DC 6-36 V	
	2-х проводной DC 6-36 V	
Диапазон рабочих температур	-25 - 60°C	
Влажность	35…85%	
Способ подключения	Кабель 1,5 м	
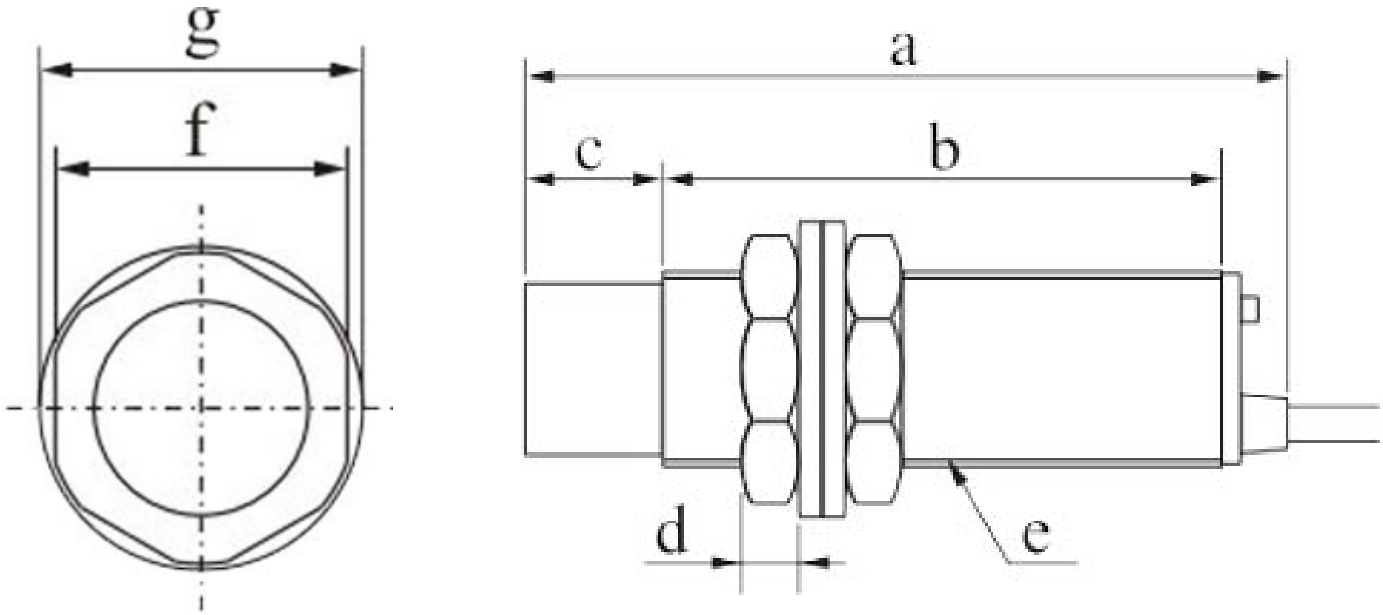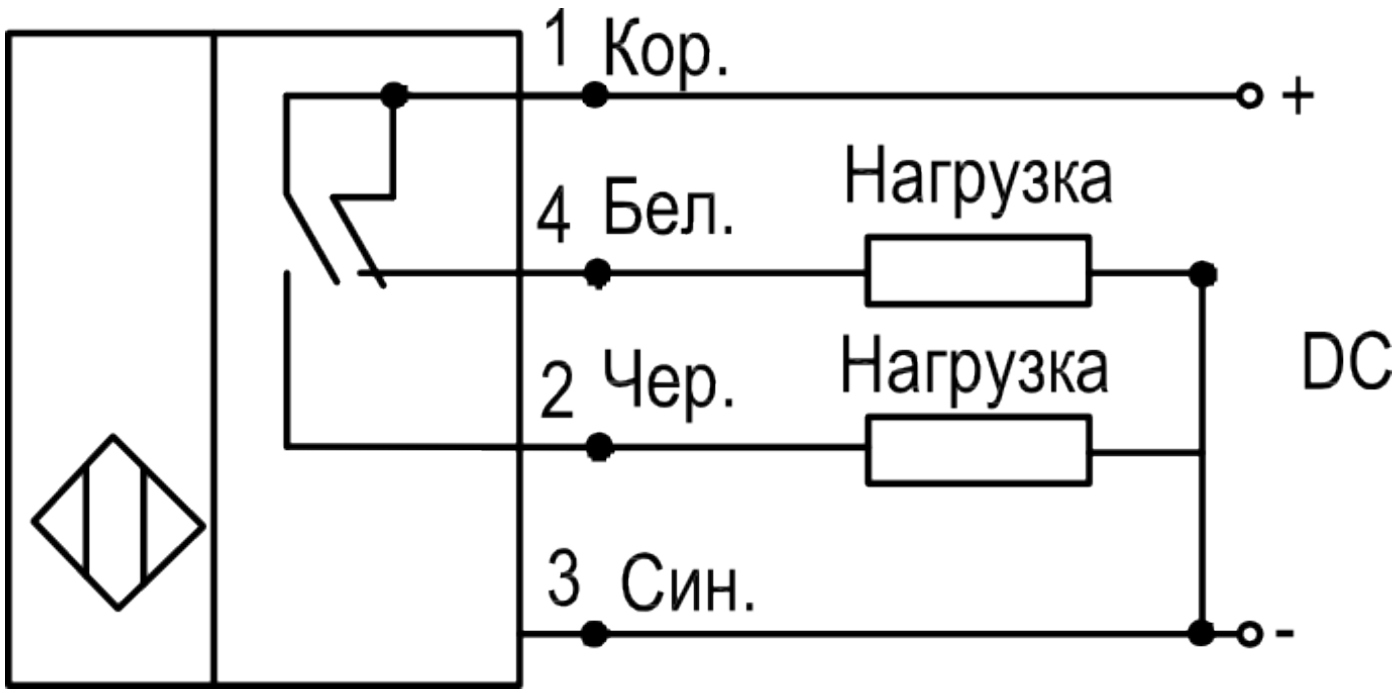
Схема подключения: