SIEMENS

Лист тех. данных 3RT2016-1BG4☐

Power contactor, AC-3 9 A, 4 kW / 400 V 1 NO, 125 V DC 3-pole, Size S00 screw terminal

Фирменное название продукта	SIRIUS
Наименование продукта	Силовой контактор
Наименование типа продукта	3RT2

Общие технические данные	
Габаритные размеры контактора	S00
Расширение продукта	
• функциональный модуль для коммуникации	нет
• Вспомогательный выключатель	да
Напряжение изоляции	
• расчетное значение	690 V
Прочность по отношению к импульсному напряжению	
• главной цепи тока расчетное значение	6 kV
• вспомогательной цепи расчетное значение	6 kV
Максимально допустимое напряжение для надёжного размыкания	
• между катушкой и главными контактами согласно EN 60947-1	400 V
Степень защиты IP	

Возможны изменения.
© Copyright Siemens

• с лицевой стороны	IP20
• для подключаемой клеммы	IP20
Стойкость к шоку при прямоугольном импульсе	
• при постоянном токе	6,7g / 5 ms, 4,2g / 10 ms
Стойкость к шоку при синусовом импульсе	
• при постоянном токе	10,5g / 5 ms, 6,6g / 10 ms
Механический срок службы (коммутационные циклы)	
• контактора типовое	30 000 000
• контактора с насаженным электронным вспомогательным блоком выключателей типовое	5 000 000
• контактора с насаженным вспомогательным блоком выключателей типовое	10 000 000
Условное обозначение согласно DIN 40719 с дополнением согласно IEC 204-2 согласно IEC 750	K
Условное обозначение согласно DIN EN 61346-2	Q

Условия окружающей среды

Высота установки при высоте над уровнем моря	
• максимальное	2 000 m
Температура окружающей среды	
• во время эксплуатации	-25 ... +60 °C
• во время хранения	-55 ... +80 °C

Цепь главного тока

Число полюсов для главной электрической цепи	3
Количество замыкающих контактов для главных контактов	3
рабочее напряжение	
• при AC-3 расчетное значение максимальное	690 V
Рабочий ток	
• при AC-1 при 400 В	
— при температуре окружающей среды 40 °C расчетное значение	22 A
• при AC-1	
— до 690 В при температуре окружающей среды 40 °C расчетное значение	22 A
— до 690 В при температуре окружающей среды 60 °C расчетное значение	20 A
• при AC-2 при 400 В расчетное значение	9 A
• при AC-3	
— при 400 В расчетное значение	9 A
— при 500 В расчетное значение	7,7 A

Возможны изменения.
© Copyright Siemens

— при 690 В расчетное значение	6,7 A
Поперечное сечение подключаемого провода в основной цепи тока при AC-1	
• при 60 °C минимально допустимое	2,5 mm²
• при 40 °C минимально допустимое	4 mm²
Рабочий ток для ок. 200000 коммутационных циклов при AC-4	
• при 400 В расчетное значение	4,1 A
• при 690 В расчетное значение	3,3 A
Рабочий ток	
• при 1 токопроводе при DC-1	
— при 24 В расчетное значение	20 A
— при 110 В расчетное значение	2,1 A
— при 220 В расчетное значение	0,8 A
— при 440 В расчетное значение	0,6 A
— при 600 В расчетное значение	0,6 A
• при 2 токопроводах в ряд при DC-1	
— при 24 В расчетное значение	20 A
— при 110 В расчетное значение	12 A
— при 220 В расчетное значение	1,6 A
— при 440 В расчетное значение	0,8 A
— при 600 В расчетное значение	0,7 A
• при 3 токопроводах в ряд при DC-1	
— при 24 В расчетное значение	20 A
— при 110 В расчетное значение	20 A
— при 220 В расчетное значение	20 A
— при 440 В расчетное значение	1,3 A
— при 600 В расчетное значение	1 A
Рабочий ток	
• при 1 токопроводе при DC-3 при DC-5	
— при 24 В расчетное значение	20 A
— при 110 В расчетное значение	0,1 A
• при 2 токопроводах в ряд при DC-3 при DC-5	
— при 24 В расчетное значение	20 A
— при 110 В расчетное значение	0,35 A
• при 3 токопроводах в ряд при DC-3 при DC-5	
— при 24 В расчетное значение	20 A
— при 110 В расчетное значение	20 A
— при 220 В расчетное значение	1,5 A
— при 440 В расчетное значение	0,2 A
— при 600 В расчетное значение	0,2 A
Эксплуатационная мощность	

Возможны изменения.
© Copyright Siemens

• при AC-1	
— при 230 В расчетное значение	7,5 kW
— при 230 В при 60 °C расчетное значение	7,5 kW
— при 400 В расчетное значение	13 kW
— при 400 В при 60 °C расчетное значение	13 kW
— при 690 В расчетное значение	22 kW
— при 690 В при 60 °C расчетное значение	22 kW
• при AC-2 при 400 В расчетное значение	4 kW
• при AC-3	
— при 230 В расчетное значение	2,2 kW
— при 400 В расчетное значение	4 kW
— при 500 В расчетное значение	4 kW
— при 690 В расчетное значение	5,5 kW
Эксплуатационная мощность для ок. 200000 коммутационных циклов при AC-4	
• при 400 В расчетное значение	2 kW
• при 690 В расчетное значение	2,5 kW
Тепловой кратковременный ток ограничен до 10 с	72 A
Мощность потерь [Вт] при AC-3 при 400 В при расчетном значении рабочего тока на проводник	0,7 W
Частота включений на холостом ходу	
• при постоянном токе	10 000 1/h
Частота коммутации	
• при AC-1 максимальное	1 000 1/h
• при AC-2 максимальное	750 1/h
• при AC-3 максимальное	750 1/h
• при AC-4 максимальное	250 1/h

Цепь тока управления/ управление	
Вид напряжения управляющего напряжения питания	Постоянный ток
Управляющее напряжение питания при постоянном токе	
• расчетное значение	125 V
Коэффициент рабочего диапазона, управляющее напряжение питания, расчетное значение электромагнитной катушки при постоянном токе	
• исходное значение	0,8
• конечное значение	1,1
Мощность втягивания электромагнитной катушки при постоянном токе	4 W
Мощность на удержание электромагнитной катушки при постоянном токе	4 W
Задержка закрытия	

Возможны изменения.
© Copyright Siemens

• при постоянном токе	30 ... 100 ms
Задержка открытия	
• при постоянном токе	7 ... 13 ms
Продолжительность электрической дуги	10 ... 15 ms
Исполнение управления коммутационного привода	Стандарт A1 - A2

Вспомогательный контур

Количество замыкающих контактов	
• **для вспомогательных контактов**	
— включающийся без выдержки времени	1
Рабочий ток при AC-12 максимальное	10 A
• Рабочий ток при AC-15 при 230 В расчетное значение	10 A
• Рабочий ток при AC-15 при 400 В расчетное значение	3 A
• Рабочий ток при AC-15 при 500 В расчетное значение	2 A
• Рабочий ток при AC-15 при 690 В расчетное значение	1 A
Рабочий ток при DC-12	
• при 24 В расчетное значение	10 A
• при 48 В расчетное значение	6 A
• при 60 В расчетное значение	6 A
• при 110 В расчетное значение	3 A
• при 125 В расчетное значение	2 A
• при 220 В расчетное значение	1 A
• при 600 В расчетное значение	0,15 A
Рабочий ток при DC-13	
• при 24 В расчетное значение	10 A
• при 48 В расчетное значение	2 A
• при 60 В расчетное значение	2 A
• при 110 В расчетное значение	1 A
• при 125 В расчетное значение	0,9 A
• при 220 В расчетное значение	0,3 A
• при 600 В расчетное значение	0,1 A
Надёжность контакта вспомогательных контактов	одно неправильное включение на 100 млн. (17 В, 1 мА)

Номинальная нагрузка UL/CSA

Ток полной нагрузки (FLA) для 3-фазного электродвигателя	
• при 480 В расчетное значение	7,6 A
• при 600 В расчетное значение	9 A
отдаваемая механическая мощность [л.с]	

Возможны изменения.
© Copyright Siemens

• для 1-фазного двигателя трехфазного тока	
— при 110/120 В расчетное значение	0,33 hp
— при 230 В расчетное значение	1 hp
• для 3-фазного электродвигателя	
— при 200/208 В расчетное значение	2 hp
— при 220/230 В расчетное значение	3 hp
— при 460/480 В расчетное значение	5 hp
— при 575/600 В расчетное значение	7,5 hp
Допустимая нагрузка вспомогательных контактов согласно UL	A600 / Q600

защита от коротких замыканий

Исполнение плавкой вставки предохранителя	
• для защиты от короткого замыкания основной цепи тока	
— при типе координации 1 необходимое	gG NH 3NA, DIAZED 5SB, NEOZED 5SE: 35 A
— при типе координации 2 необходимое	gG NH 3NA, DIAZED 5SB, NEOZED 5SE: 20 A
• для защиты от короткого замыкания вспомогательного переключателя необходимое	предохранитель gG: 10 A

Монтаж/ крепление/ размеры

Монтажное положение	вращается при вертикальной зоне монтажа на +/-180°, а также откидывается вперед и назад на +/- 22,5°
Вид крепления	винтовое и защёлкивающееся крепление на на стандартной монтажной шине 35 мм согласно DIN EN 60715
• последовательный монтаж	да
Высота	58 mm
Ширина	45 mm
Глубина	73 mm
соблюдаемое расстояние	
• до заземленных частей	
— сбоку	6 mm
• до находящихся под напряжением частей	
— сбоку	6 mm

Подсоединения/клеммы

Исполнение электрического подключения	
• для главной электрической цепи	винтовой зажим
• для вспомогательных цепей и цепей управления	винтовой зажим
Вид подключаемых поперечных сечений проводов	
• для главных контактов	
— однопроводный	2x (0,5 ... 1,5 мм²), 2x (0,75 ... 2,5 мм²), 2x 4 мм²

Возможны изменения.
© Copyright Siemens

— одножильного или многожильного	2x (0,5 ... 1,5 мм²), 2x (0,75 ... 2,5 мм²), 2x 4 мм²
— тонкопроволочный с обработкой концов жил	2x (0,5 ... 1,5 мм²), 2x (0,75 ... 2,5 мм²)
• при проводах AWG для главных контактов	2x (20 ... 16), 2x (18 ... 14), 2x 12
Поперечное сечение подключаемого провода для главных контактов	
• однопроводный	0,5 ... 4 mm²
• многопроводный	0,5 ... 4 mm²
Вид подключаемых поперечных сечений проводов	
• для вспомогательных контактов	
— одножильного или многожильного	2x (0,5 ... 1,5 мм²), 2x (0,75 ... 2,5 мм²), 2x 4 мм²
— тонкопроволочный с обработкой концов жил	2x (0,5 ... 1,5 мм²), 2x (0,75 ... 2,5 мм²)
• при проводах AWG для вспомогательных контактов	2x (20 ... 16), 2x (18 ... 14), 2x 12

Безопасность

Значение B10		
• при высоком уровне согласно SN 31920	1 000 000	
Доля опасных отказов		
• при низкой частоте запроса согласно SN 31920	40 %	
• при высоком уровне согласно SN 31920	73 %	
Частота отказов (значение интенсивности отказов)		
• при низкой частоте запроса согласно SN 31920	100 FIT	
Функция продукта	для модели: 3RT2016-1BG41	для модели: 3RT2016-1BG42
• зеркальный контакт согласно IEC 60947-4-1	да ; с 3RH29	да
Значение T1 для среднего интервала между обслуживанием (Proof-Test Interval) или продолжительностью эксплуатации согласно IEC 61508	20 y	
Защита от прикосновения во избежание электрического удара	с защитой пальцев рук	

Сертификаты/допуски к эксплуатации

Возможны изменения.
© Copyright Siemens

General Product Approval					Functional Safety/Safety of Machinery
CCC	CSA	UL	KC	EAC	Type Examination

Declaration of Conformity	Test Certificates		Marine / Shipping		
EG-Konf.	Type Test Certificates/Test Report	Special Test Certificate	ABS	BUREAU VERITAS	GL

Marine / Shipping					other
LRS	PRS	RINA	RMRS	DNV·GL DNVGL.COM/AF	Confirmation

other
VDE

Дополнительная информация

Information- and Downloadcenter (каталоги, брошюры,...)
http://www.siemens.com/industrial-controls/catalogs

Industry Mall (Каталог и система обработки заказов)
https://mall.industry.siemens.com/mall/ru/ru/Catalog/product?mlfb=3RT2016-1BG41

Онлайн-генератор Cax
http://support.automation.siemens.com/WW/CAXorder/default.aspx?lang=en&mlfb=3RT2016-1BG41

Service&Support (руководства, инструкции по эксплуатации, сертификаты, указания, FAQ,...)
https://support.industry.siemens.com/cs/ww/en/ps/3RT2016-1BG41

Банк изображений (фотографии продуктов, двухмерные размерные чертежи, трехмерные модели, схемы приборов, макросы EPLAN, …)
http://www.automation.siemens.com/bilddb/cax_de.aspx?mlfb=3RT2016-1BG41&lang=en

Характеристика: зависимая характеристика защиты, I^2t, ток обрыва
https://support.industry.siemens.com/cs/ww/en/ps/3RT2016-1BG41/char

Другие характеристики (например: срок службы электропроводки, частота включений)
http://www.automation.siemens.com/bilddb/index.aspx?view=Search&mlfb=3RT2016-1BG41&objecttype=14&gridview=view1

Возможны изменения.
© Copyright Siemens

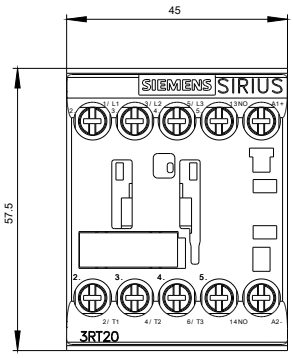

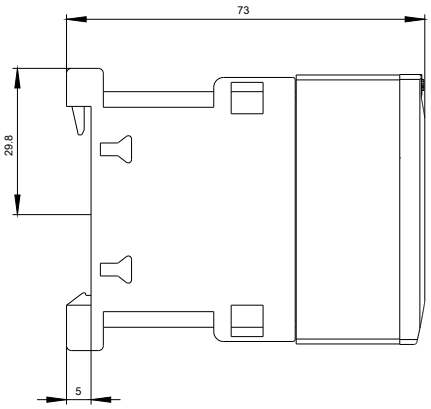

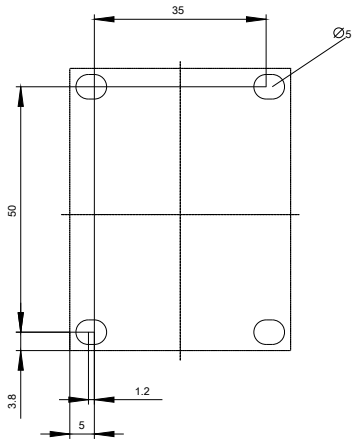

Возможны изменения.
© Copyright Siemens

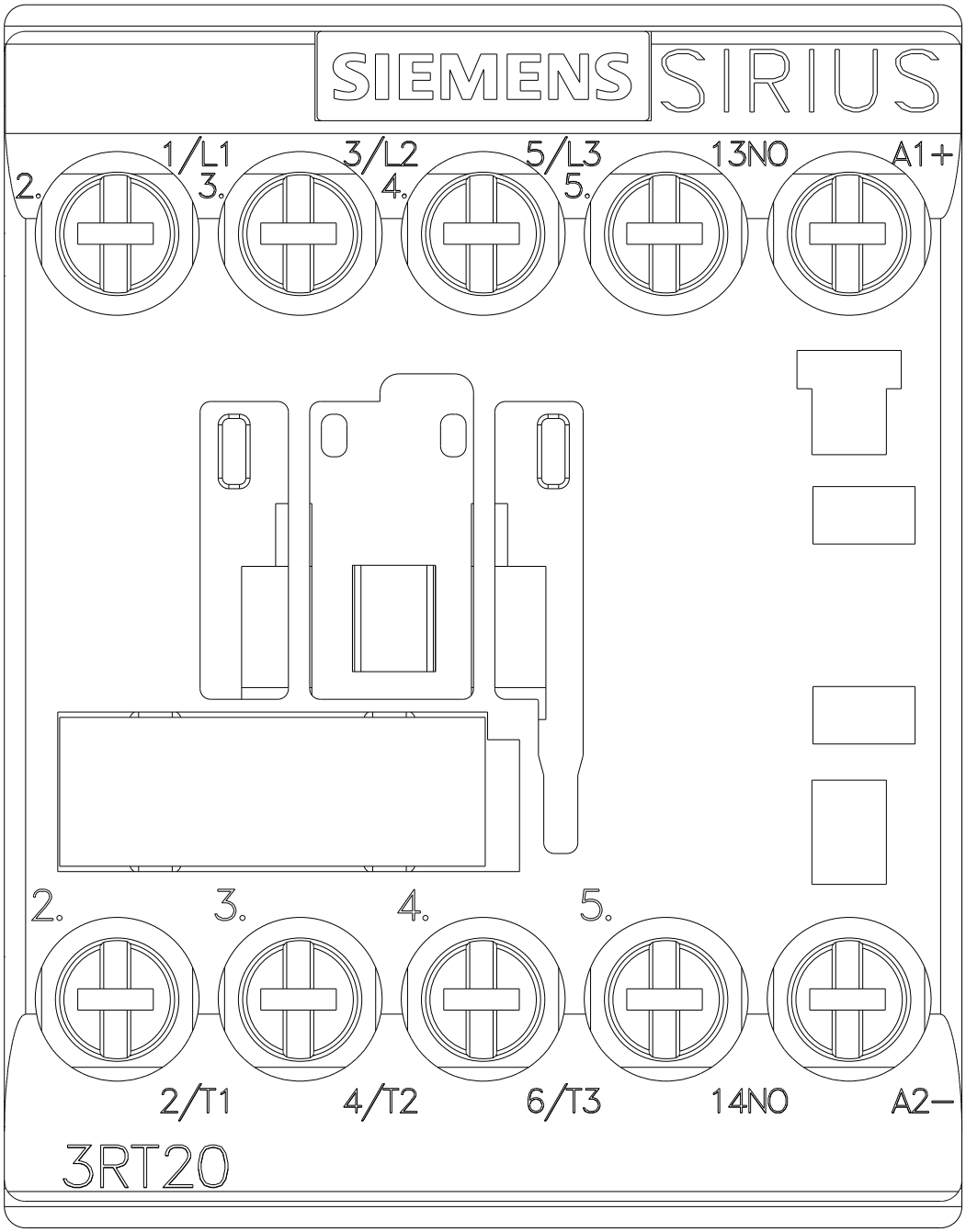

Возможны изменения.
© Copyright Siemens

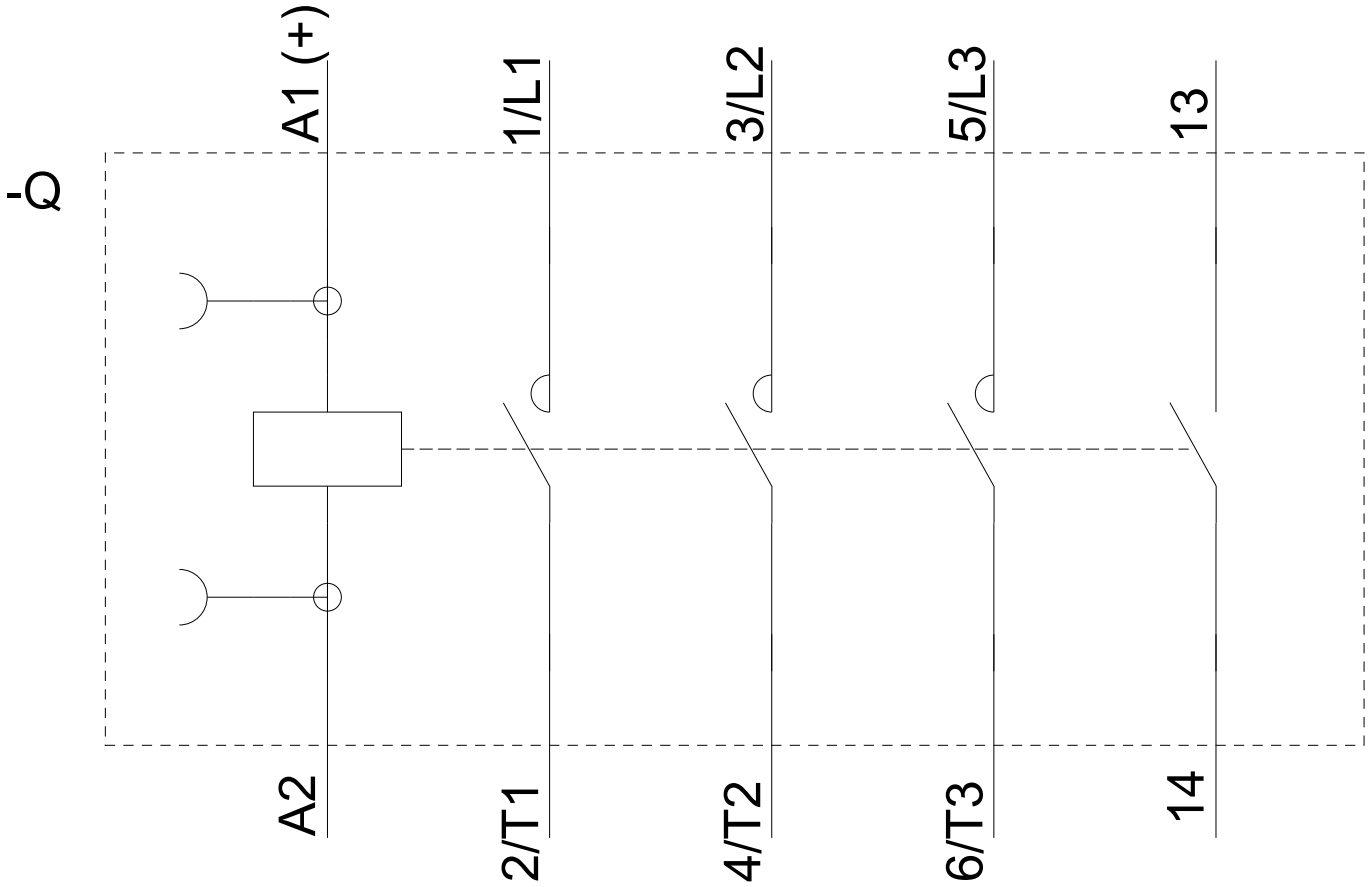

последнее изменение: 27.04.2018

Возможны изменения.
© Copyright Siemens